ТЕХНИЧЕСКИЙ ПАСПОРТ

Фара рабочего света LOYO WORK 8027B

Артикул: LY-WORK-8027B-FLOOD

ИЗОБРАЖЕНИЕ ИЗДЕЛИЯ



Фара рабочего света LOYO WORK 8027B

ГАБАРИТНАЯ СХЕМА

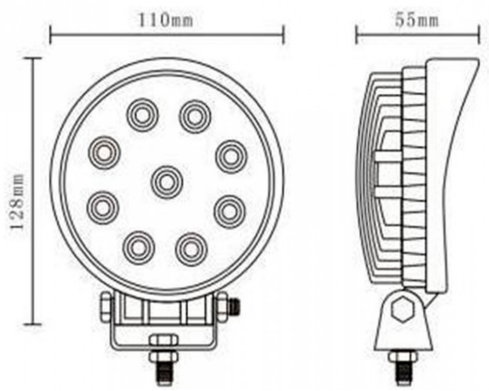

128 × 110 × 55 мм. Источник: заводской чертёж.

Назначение

Предназначена для дополнительного рабочего освещения зоны перед транспортным средством, погрузчиком или специальной техникой. Устанавливается как вспомогательный световой прибор с учётом электрических и механических ограничений техники.

Основные технические данные

Напряжение питания	не указано
Номинальная мощность светодиодов	27 Вт
Расчётный ток при 12 В	2,25 А
Расчётный ток при 24 В	1,12 А
Световой сигнал / светораспределение	FLOOD, широкий
Светодиоды	9 × 3W EPISTAR
Световой поток	2430 лм
Степень защиты	IP67
Материалы	Алюминиевый корпус, стальные крепления, поликарбонатная линза
Габариты, Д × Ш × В	128 × 110 × 55 мм
Масса	700 г
Заявленный срок службы	30000 ч

Расчётный ток определён по формуле I = P / U для мощности 27 Вт. Фактическое потребление может отличаться из-за режима работы и характеристик драйвера или лампы.

Комплектность

1 светодиодная фара. Технический паспорт — 1 экз.

Фара рабочего света LOYO WORK 8027B

Артикул: LY-WORK-8027B-FLOOD

Монтаж

- Отключить питание техники и выбрать жёсткое место установки, рассчитанное на массу и вибрационную нагрузку изделия.
- Закрепить изделие штатным крепежом; кабель проложить вдали от подвижных, острых и нагревающихся деталей.
- Подключить с соблюдением полярности и параметров напряжения, указанных в технических данных.
- После установки отрегулировать направление света, затянуть крепёж и проверить работу всех функций.

Меры безопасности

- Не эксплуатировать изделие с повреждённым корпусом, кабелем, креплением или оптическими элементами.
- Не смотреть непосредственно в световой пучок работающего изделия.
- Не вскрывать герметичные узлы и не изменять конструкцию изделия.
- Монтаж, обслуживание и очистку выполнять при отключённом питании.
- Не превышать допустимое напряжение и защищать цепь предохранителем подходящего номинала.

Подключение и контроль

Электрическое подключение

Источник питания → предохранитель → выключатель/реле → изделие. Соблюдать полярность и допустимое напряжение. Номинал защиты и сечение проводов выбирать по фактической нагрузке и требованиям техники.

Техническое обслуживание и хранение

Перед началом работы проверять крепление, состояние кабеля и чистоту поверхностей. Очищать мягкой влажной салфеткой без абразивов и растворителей. Хранить в сухом помещении, защищённом от ударов и агрессивных веществ.

Гарантийные обязательства

Гарантийный срок — 12 месяцев с даты продажи, если иной срок не указан в договоре. Для обращения предоставить изделие, документ о покупке и описание неисправности. Гарантия действует при соблюдении требований к монтажу, подключению и эксплуатации.

Сведения о продаже

Дата продажи: _____ Партия / серийный номер: _____

Продавец и отметка о продаже: _____

Изготовитель

Guangzhou LOYO Electronic Factory
102 A Building, Number 1, Yi Heng Road, North Street, Qing Hu Cai Tian, Jun He Town, Baiyun District, Guangzhou City, Guangdong Province, China

Поставщик, импортёр и гарантийное обслуживание

Индивидуальный предприниматель Маленков Евгений Сергеевич
ИНН 773774169239 · ОГРНИП 318774600014954
Адрес поставщика (склад): Москва, ул. Промышленная, д. 4, стр. 20
Телефон: +7 (495) 203-84-87
E-mail для гарантийных обращений: zakaz@wesem-light.ru

loyo-light.ru
Сайт бренда LOYO